Opravárenská sada II36248008

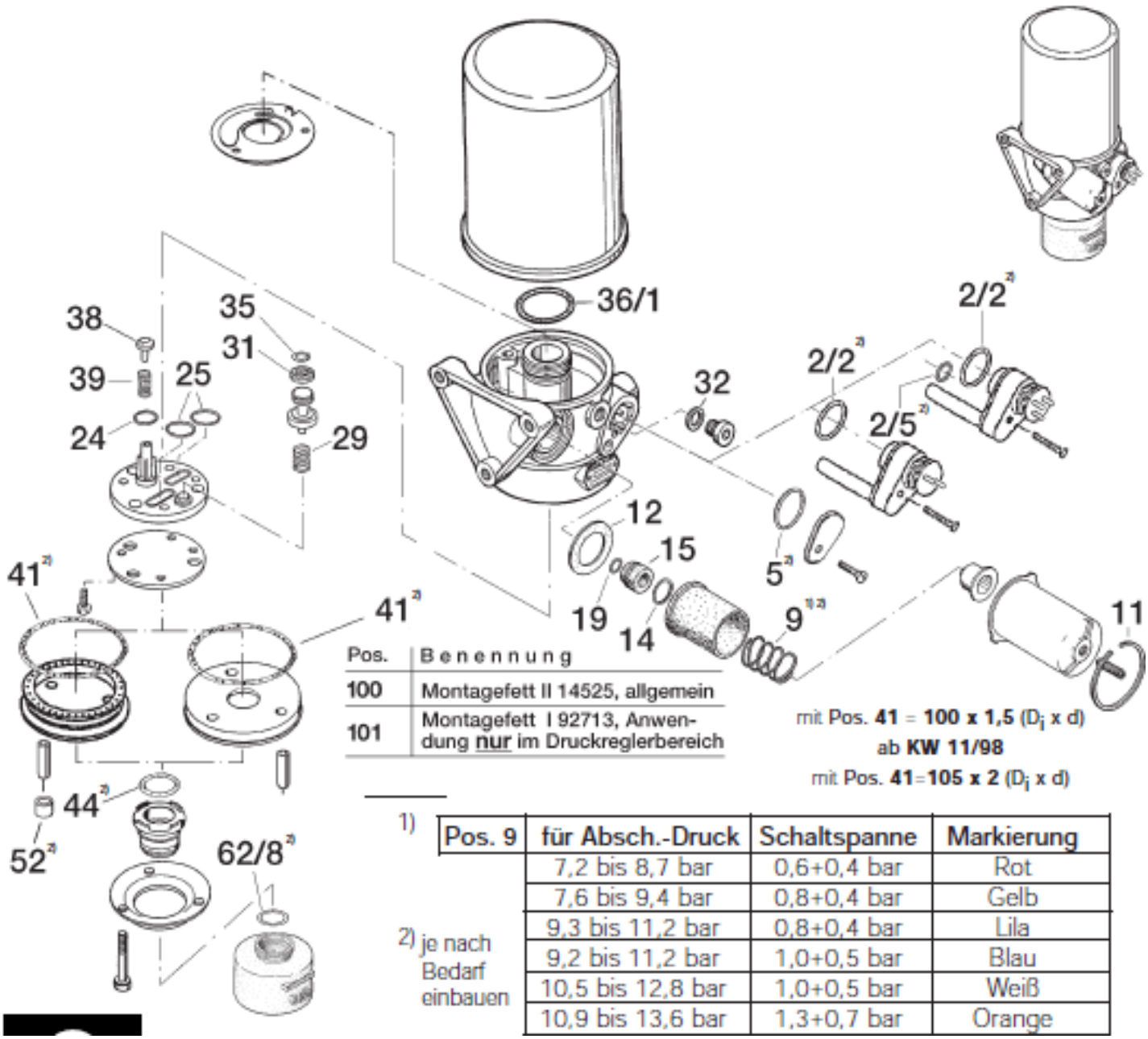

Pos.	Benennung
100	Montagefett II 14525, allgemein
101	Montagefett I 92713, Anwendung nur im Druckreglerbereich

1)

Pos. 9	für Absch.-Druck	Schaltspanne	Markierung
	7,2 bis 8,7 bar	0,6+0,4 bar	Rot
	7,6 bis 9,4 bar	0,8+0,4 bar	Gelb
	9,3 bis 11,2 bar	0,8+0,4 bar	Lila
	9,2 bis 11,2 bar	1,0+0,5 bar	Blau
	10,5 bis 12,8 bar	1,0+0,5 bar	Weiß
	10,9 bis 13,6 bar	1,3+0,7 bar	Orange

2) je nach Bedarf einbauen